S500シリーズ スペックシート

S512

システム

タイプ	2 ウェイ、フルレンジスピーカー
周波数範囲 (-10dB)	49Hz ～ 18kHz
水平指向角度	90 度
垂直指向角度	50 度
能率 (1W @ 1m)	99.9dBSPL
公称インピーダンス	8 Ω
許容入力	連続 250W
	プログラム 500W
	ピーク 1000W
クロスオーバー周波数	3600Hz

トランスデューサー

低域	12 インチウーファー　バスレフ
高域	1 インチツィーター

物理的仕様

入力コネクター		1/4 インチ TS ジャック× 2
		NL4 × 2、並列
エンクロージャー		木製　黒色テクスチャーペイント
		PVC コーティング
寸法	高さ	650mm
	幅	452mm
	奥行き	396mm
重量		22kg
マウント		ポールマウント対応

S515

システム

タイプ	2 ウェイ、フルレンジスピーカー
周波数範囲 (-10dB)	47Hz ～ 18kHz
水平指向角度	90 度
垂直指向角度	50 度
能率 (1W @ 1m)	101.1dBSPL
公称インピーダンス	8 Ω
許容入力	連続 300W
	プログラム 600W
	ピーク 1200W
クロスオーバー周波数	3400Hz

トランスデューサー

低域	15 インチウーファー　バスレフ
高域	1 インチツィーター

物理的仕様

入力コネクター		1/4 インチ TS ジャック× 2
		NL4 × 2、並列
エンクロージャー		木製　黒色テクスチャーペイント
		PVC コーティング
寸法	高さ	714mm
	幅	452mm
	奥行き	396mm
重量		23kg
マウント		ポールマウント対応

S512 寸法図

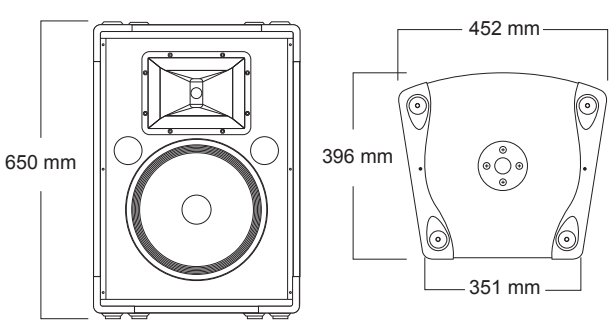

S515 寸法図

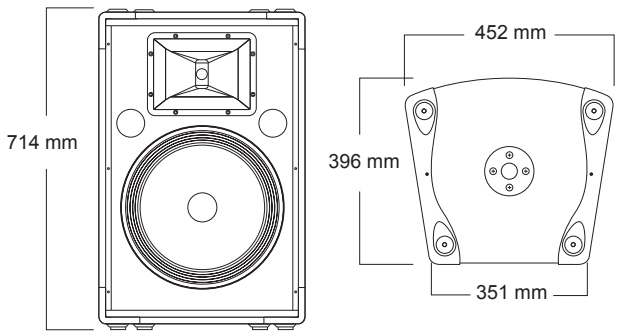

LOUD Technologies社は、常に新しい素材、部品、製造方法を取り入れて製品を改善するよう努めているため、製品の外観および仕様は予告なく変更することがあります。「Mackie」、「ランニングマン」、「Running Man」はLOUD Technologies社の登録商標です。他の商品名または会社名は各社の商標または登録商標です。

音響特機株式会社

S500シリーズ スペックシート

S525

システム

タイプ	2 ウェイ、フルレンジスピーカー
周波数範囲 (-10dB)	51Hz ～ 18kHz
水平指向角度	90 度
垂直指向角度	50 度
能率 (1W @ 1m)	102.9dBSPL
公称インピーダンス	8 Ω
許容入力	連続 600W
	プログラム 1200W
	ピーク 2400W
クロスオーバー周波数	2800Hz

トランスデューサー

低域	15 インチウーファー× 2　バスレフ
高域	1 インチツィーター

物理的仕様

入力コネクター		1/4 インチ TS ジャック× 2
		NL4 × 2、並列
エンクロージャー		木製　黒色テクスチャーペイント
		PVC コーティング
寸法	高さ	1115mm
	幅	427mm
	奥行き	396mm
重量		34kg

S525 寸法図

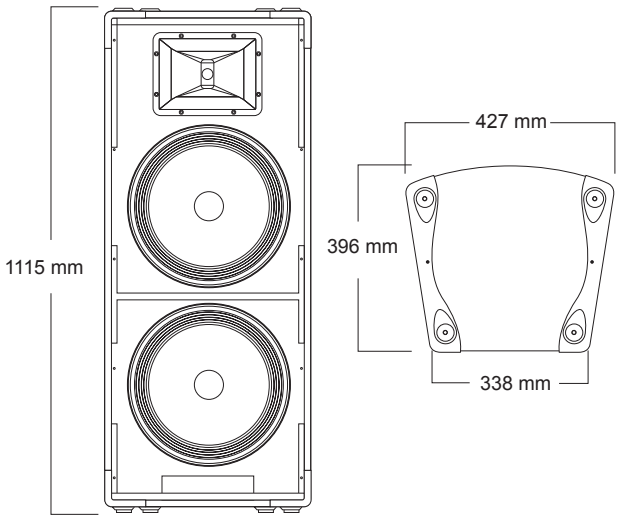

S518S

システム

タイプ	サブウーファー
周波数範囲 (-10dB)	37Hz ～ 220Hz
能率 (1W @ 1m)	98.3dBSPL
公称インピーダンス	8 Ω
許容入力	連続 450W
	プログラム 900W
	ピーク 1800W
内蔵ローパスフィルター	120Hz, 12dB/oct

トランスデューサー

低域	18 インチウーファー　バスレフ

物理的仕様

入力コネクター		1/4 インチ TS ジャック× 2
		NL4 × 2、並列
エンクロージャー		木製　黒色テクスチャーペイント
		PVC コーティング
寸法	高さ	607mm
	幅	516mm
	奥行き	541mm
重量		32kg
マウント		天面ポールマウントホール

S518S 寸法図

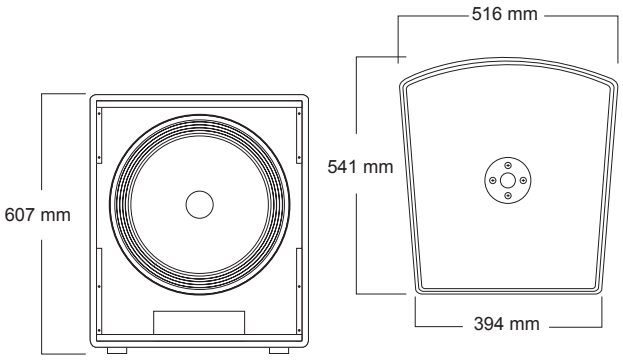

LOUD Technologies社は、常に新しい素材、部品、製造方法を取り入れて製品を改善するよう努めているため、製品の外観および仕様は予告なく変更することがあります。「Mackie」、「ランニングマン」、「Running Man」はLOUD Technologies社の登録商標です。他の商品名または会社名は各社の商標または登録商標です。

音響特機株式会社